Rezi Sanitair Toiletzittingen

Populair-300 toiletzitting-serie BA3140NE

Productomschrijving

Duurzame, "easy to clean"vrijwel vlakke thermohardende toiletzitting met opliggend deksel.
Leverbaar met diverse bevestigingsgarnituren.
Kleur wit.

Features

- Zeer geschikt voor projectwoningen, nieuwbouw, renovatie en showroomverkoop
- Antibacterieel
- RVS bevestiging BA3341 voorzien van Lock+ fixatiepluggen BA3419
- Uitstekend passend op de nieuwste en bestaande Euro vloerstaande en wandclosets
- Zitting voorzien van 4 buffers BA3472
- Deksel voorzien van 4 buffers BA3443
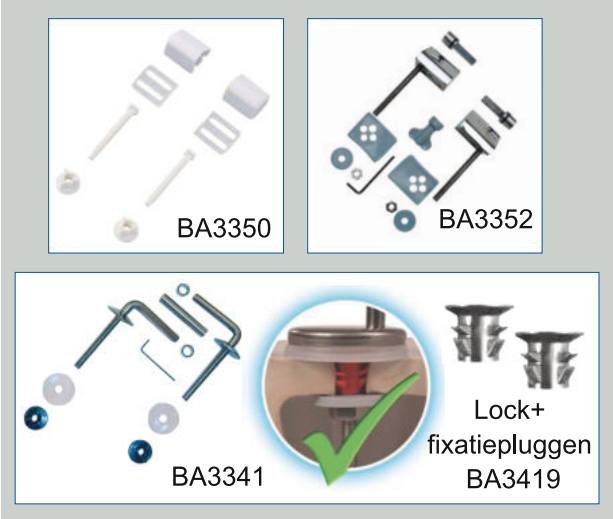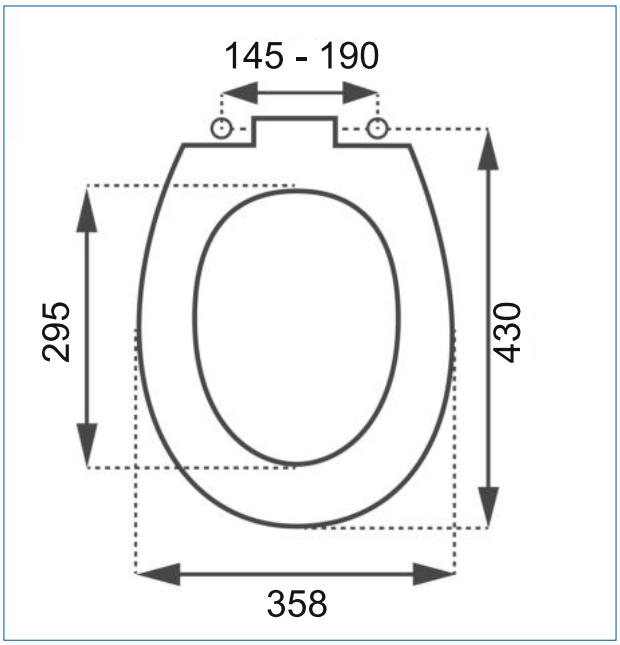
Artikelnummers	Bestektekst
• BA3140NE A-RVS Wit	Vrijwel vlakke thermohardende toiletzitting met deksel wit, met RVS bevestiging BA3341 en Lock+ fixatiepluggen BA3419.
• BA3140NE SC Wit	Vrijwel vlakke thermohardende toiletzitting met deksel wit, met verchroomd messing Softclose bevestiging BA3352.
• BA3040NE A-RVS Wit	Vrijwel vlakke thermohardende toiletzitting wit, met RVS bevestiging BA3341 en Lock+ fixatiepluggen BA3419.
• BA3040NE Wit	Vrijwel vlakke thermohardende toiletzitting wit, met kunststof bevestiging BA3350.
• BA3240NE Wit	Opliggend deksel wit voor BA3040NE wit en BA3040NE A-RVS wit.