BB4700 Laaghangend reservoir “Standaard” 9-6 liter

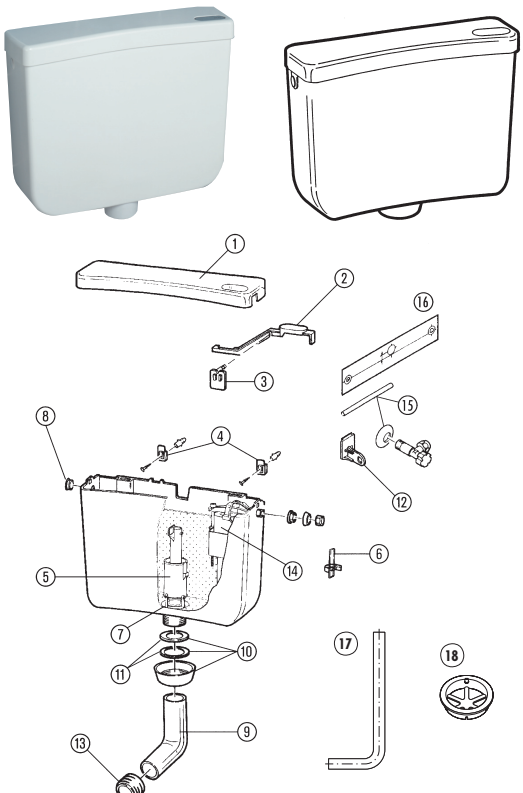

1.	BB4711	Deksel t.b.v. BB4700
2.	BB4712	Druktoets t.b.v. BB4700 incl. hevelhouder
3.	BB4724	Hevelhouder
4.	BB4715(set)	Ophangbeugel 2 x incl. bevestigingsmateriaal
5.	BB4713	Uitstroommechanisme t.b.v. BB4700
6.	BB4723	Trekhaak t.b.v. BB4713 van vóór 1998
7.	BB4714	Bodemklepring silicoon 5,8 x 2 cm diameter
8.	BB4718	Afsluitdop reservoir
9.	BB4721	Valpijpbocht 200 x 210 mm
10.	BB4716	Wartelmoer incl. 2 afdichtringen
11.	BB4719	2 afdichtringen t.b.v. wartelmoer BB4716
12.	BB4720	Ophanghaak vlotterkraan t.b.v. middenachter aansluiting
13.	BB4717	Euroverbinder t.b.v. aansluiting valpijp in closetpot; Ø 55 mm
14.	BB5500	Geruisarme universele vlotterkraan, Easy flush Universal
15.	BB4704	Middenachter aansluitset met hoekstopkraan 1/2" aansluiting - 12 mm uitgang
16.	-	Ophangsjabloon
17.	BB4825	Valpijpbocht voor halfhoge ophanging 520 x 210 mm
18.	BB4826	Reduceerring